MOTOR

Fabricante
Mercedes Benz (MTU)

Modelo
OM471LA (MTU 6R 1300)

Configuración
6 en línea, con turbocompresor y refrigerador interno

Potencia bruta
380 kW (510 hp) @ 1 700 rpm

Potencia neta
359 kW (481 hp) @ 1 700 rpm

Par bruto
2 380 Nm (1 755 lbft) @ 1 300 rpm

Cilindrada
12,8 litros (781 cu.in)

Freno auxiliar
Freno de motor Jacobs®

Capacidad del depósito de combustible
352 litros (93 US gal)

Capacidad del depósito de AdBlue®
40 litros (11 US gal)

Certificación
OM471LA (MTU 6R 1300) cumple con la fase V de la regulación de emisiones de la UE.

TRANSMISIÓN

Fabricante
Allison

Modelo
4700 ORS

Configuración
Transmisión planetaria totalmente automática

Estructura
Instalada en el motor

Disposición de las marchas
Engranajes planetarios de acoplamiento constante, accionados por el embrague.

Marchas
7 marchas hacia delante, 1 marcha atrás

Tipo de embrague
Multidisco de accionamiento hidráulico

Tipo de control
Electrónico

Control del par
Hidrodinámico con bloqueo en todas las marchas

CAJA DE TRANSFERENCIA

Fabricante
Kessler

Serie
W2400

Estructura
Montaje remoto

Disposición de las marchas
Tres engranajes helicoidales en línea

Diferencial de salida
Diferencial proporcional 29/71 entre ejes. Bloqueo automático del diferencial entre ejes.

EJES

Fabricante
Bell

Modelo
30T

Diferencial
Diferencial de tracción controlada de alta capacidad con engranajes cónicos espirales.

Transmisión final
Planetaria con exterior de alto rendimiento en todos los ejes

SISTEMA DE FRENO

Freno de servicio
Circuito dual, discos húmedos de freno de accionamiento completamente hidráulico en los ejes frontal y medio. El aceite para los frenos húmedos circula por un sistema de filtración y enfriamiento.

Fuerza de frenado máxima: 327 kN (73 513 lbf)

Estacionamiento y emergencia
Disco instalado en la transmisión, liberado por aire y accionado por muelle.

Fuerza de frenado máxima: 218 kN (49 008 lbf)

Freno auxiliar
Freno de compresión del motor. Retardación automática a través de la activación electrónica del sistema de frenos en baño humedo.

Potencia total de retardación
Continua: 442 kW (593 hp)
Máxima: 854 kW (1 145 hp)

RUEDAS

Tipo
Radiales para movimiento de tierras

Neumáticos
29.5 R 25 (875/65 R 29 optional)

SUSPENSIÓN DELANTERA

Estructura en forma de A adelantada semi-independiente apoyada en puntales de suspensión hidroneumática.

Opción: Suspensión adaptable electrónicamente controlada con ajuste de altura.

SUSPENSIÓN TRASERA

Balancines giratorios con bloques de suspensión de goma laminados.

Opción: Balancines de suspensión "Comfort Ride" con bloques tipo sandwich de dos etapas.

SISTEMA HIDRÁULICO

Sistema de detección de carga completa al servicio de las funciones de dirección prioritaria, vuelco de la caja y frenado. Bomba de dirección de emergencia de detección de carga accionada por el movimiento, integrada en el sistema principal.

Tipo de bomba
Pistón de detección de carga de desplazamiento variable

Flujo
330 L/min (87 gal/min)

Presión
315 bar (4 569 psi)

Filtro
5 micras

SISTEMA DE DIRECCIÓN

Cilindros de acción doble con bomba de dirección de emergencia accionada por el movimiento.

Giros de un tope al otro
5

Ángulo de dirección
42°

SISTEMA DE DESCARGA

Cilindros de acción doble con bomba de dirección de emergencia accionada por el movimiento.

Tiempo de elevación
11 segundos

Tiempo de descenso
6 segundos

Ángulo de inclinación
70° estándar, o cualquier ángulo menor programable

SISTEMA NEUMÁTICO

Secador de aire con calentador y válvula de descarga integrada al servicio del freno de estacionamiento y las funciones auxiliares.

Presión del sistema
810 kPa (117 psi)

SISTEMA ELÉCTRICO

Tensión
24 V

Tipo de batería
Dos con separador de vidrio absorbente

Capacidad de la batería
2 X 75 Ah

Capacidad del alternador
28V 80A

VELOCIDADES DEL VEHÍCULO

1ª	4 km/h	2,5 mph
2ª	9 km/h	6 mph
3ª	17 km/h	11 mph
4ª	23 km/h	14 mph
5ª	33 km/h	21 mph
6ª	44 km/h	27,3 mph
7ª	51 km/h	32 mph
R	7 km/h	4 mph

CABINA

Certificación ROPS/FOPS con 76 dBA de nivel de sonido interno conforme con la norma ISO 6396.

Capacidad de carga y presión sobre el suelo

PESOS OPERATIVOS		PRESIÓN SOBRE EL SUELO*		CAPACIDAD DE CARGA		PESO DE LAS OPCIONES	
SIN CARGA	kg (lb)	CON CARGA		CAJA	m³ (yd³)		kg (lb)
Delantero	16 972 (37 417)	(Sin hundimiento/Método de Área		Capacidad rasa	19 (25)	Revestimiento del volquete	1 369 (3 018)
Central	7 737 (17 057)	de Total Contacto)		Capacidad SAE 2:1	24 (31)	Portón	984 (2 169)
Trasero	7 524 (16 588)	29.5 R 25	kPa (Psi)	Capacidad SAE 1:1	28,5 (37)	875/65 R29	
Total	32 233 (71 062)	Delantero	310 (45)	Capacidad SAE 2:1		(por vehículo) Agregue	1 182 (2 606)
CON CARGA		Central & Trasero	341 (50)	Con Portón	24,5 (32)		
Delantero	21 847 (48 164)					Juego de ruedas adicional	
Central	24 800 (54 675)	875/65 R29	kPa (Psi)	Carga nominal	39 000 kg	29.5 R 25	800 (1 764)
Trasero	24 586 (54 203)	Delantero	293 (43)		(85 980 lb)	875/65 R29	1 024 (2 258)
Total	71 233 (157 042)	Central & Trasero	329 (48)				

* 29.5R25 Presiones de suelo calculadas con llanta Michelin XADN+. 875/65R29 Presiones de suelo calculadas con llanta Michelin XAD65-1.

B40E

Dimensiones

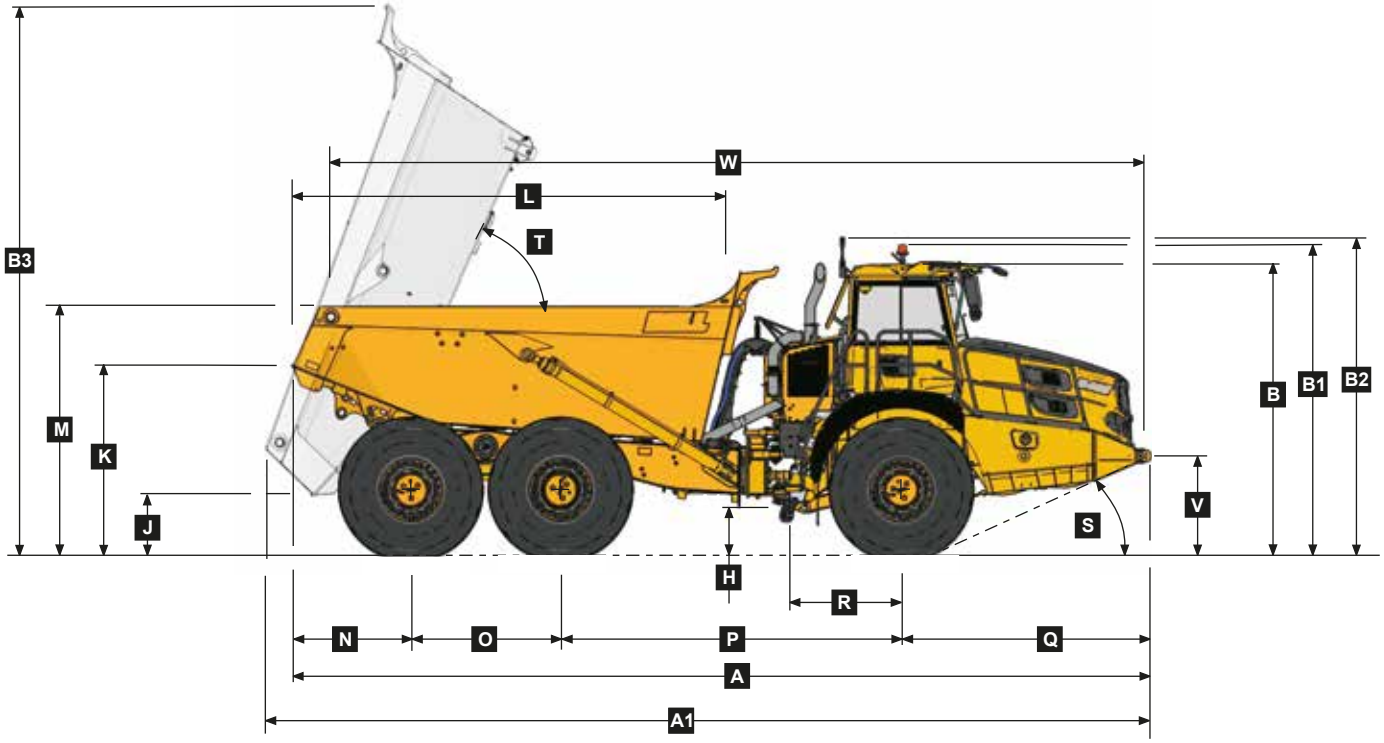

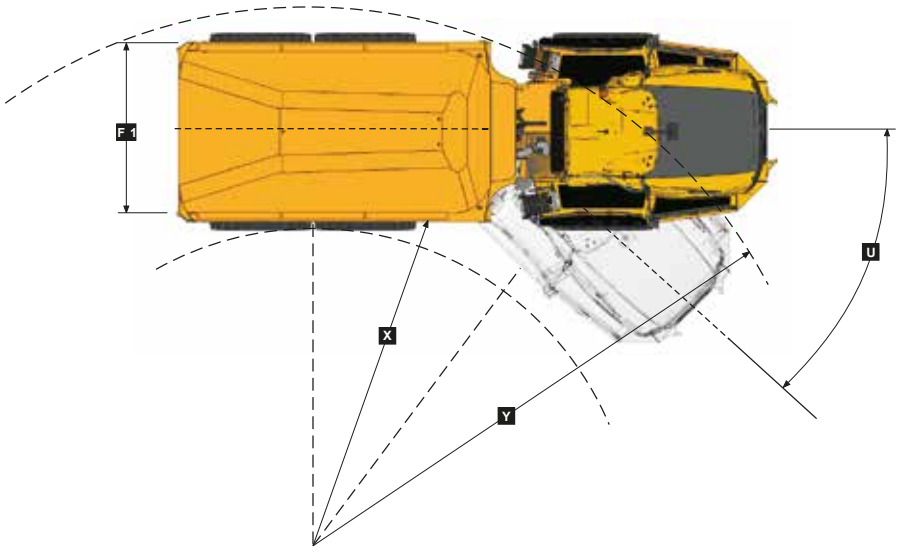

Dimensiones de la Máquina

A	Longitud - Posición de transporte con portón	11 197 mm	(36 ft. 9 in.)
A	Longitud - Posición de transporte sin portón	11 186 mm	(36 ft. 8 in.)
A1	Longitud - Volquete totalmente extendido	11 742 mm	(38 ft. 6 in.)
B	Altura - Posición de transporte	3 804 mm	(12 ft. 6 in.)
B1	Altura - Con faro giratorio	4 040 mm	(13 ft. 3 in.)
B2	Altura - Con luz de carga	4 129 mm	(13 ft. 7 in.)
B3	Altura del volquete - Totalmente extendido	7 316 mm	(24 ft.)
C	Anchura guardabarro a guardabarro	3 495 mm	(11 ft. 6 in.)
D	Anchura entre neumáticos - 875/65 R29	3 656 mm	(12 ft.)
D	Anchura entre neumáticos - 29.5R25	3 487 mm	(11 ft. 5 in.)
E	Anchura de huella de los neumáticos - 875/65 R29	2 773 mm	(9 ft. 1 in.)
E	Anchura de huella de los neumáticos - 29.5R25	2 725 mm	(8 ft. 11 in.)
F	Anchura del volquete	3 372 mm	(11 ft.)
F1	Amplitud de la puerta trasera	3 662 mm	(12 ft.)
G	Anchura entre espejos - Operativo	3 614 mm	(11 ft. 10 in.)
H	Distancia al suelo - Articulación	545 mm	(21.46 in.)
I	Distancia al suelo - Eje frontal	545 mm	(21.46 in.)
J	Distancia al suelo - Volquete extendido	876 mm	(34.5 in.)
K	Altura punta trasera del volquete - Pos. de transporte	2 519 mm	(8 ft. 3 in.)
L	Longitud del volquete	5 742 mm	(18 ft. 10 in.)
M	Altura del volquete en carga máxima	3 271 mm	(10 ft. 9 in.)
N	Centro del eje trasero al final del volquete	1 543 mm	(5 ft.)
O	Centro del eje intermedio al centro del eje trasero	1 950 mm	(6 ft. 5 in.)
P	Centro del eje intermedio al centro del eje delantero	4 438 mm	(14 ft. 7 in.)
Q	Centro del eje delantero al frente de la maquina	3 255 mm	(10 ft. 8 in.)
R	Centro del eje delantero al centro de la articulación	1 558 mm	(5 ft. 1 in.)
S	Angulo de aproximación	24 °	
T	Ángulo máximo del volquete	70 °	
U	Angulo máximo de articulación	42 °	
V	Altura de la conexión de elevación frontal	1 265 mm	(4 ft. 2 in.)
W	Conexiones de elevación delantera a trasera	10 594 mm	(34 ft. 9 in.)
X	Radio de giro interior - 875/65R29	4 782 mm	(15 ft. 8 in.)
X	Radio de giro interior - 29.5R25	4 866 mm	(16 ft.)
Y	Radio de giro exterior - 875/65R29	9 320 mm	(30 ft. 7 in.)
Y	Radio de giro exterior - 29.5R25	9 235 mm	(30 ft. 4 in.)

Capacidad de Subida / Esfuerzo de tracción

1. Determine la resistencia a la tracción buscando la intersección entre la línea de masa del vehículo y la línea de pendiente.
   NOTA: El cuadro y la línea de pendiente parten de una resistencia al avance típica del 2%.
2. Desde esa intersección, siga recto hacia la derecha pasando de un cuadro a otro hasta que la línea corte la curva del coeficiente de tracción.
3. Siga hacia abajo desde ese punto para ver la velocidad máxima alcanzada con esa resistencia a la tracción.

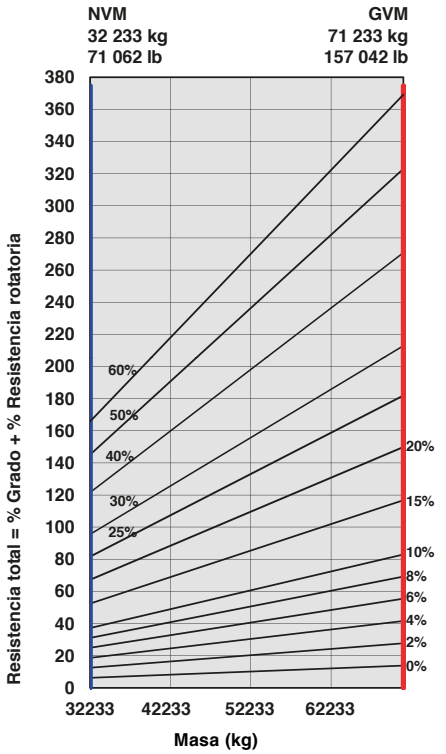

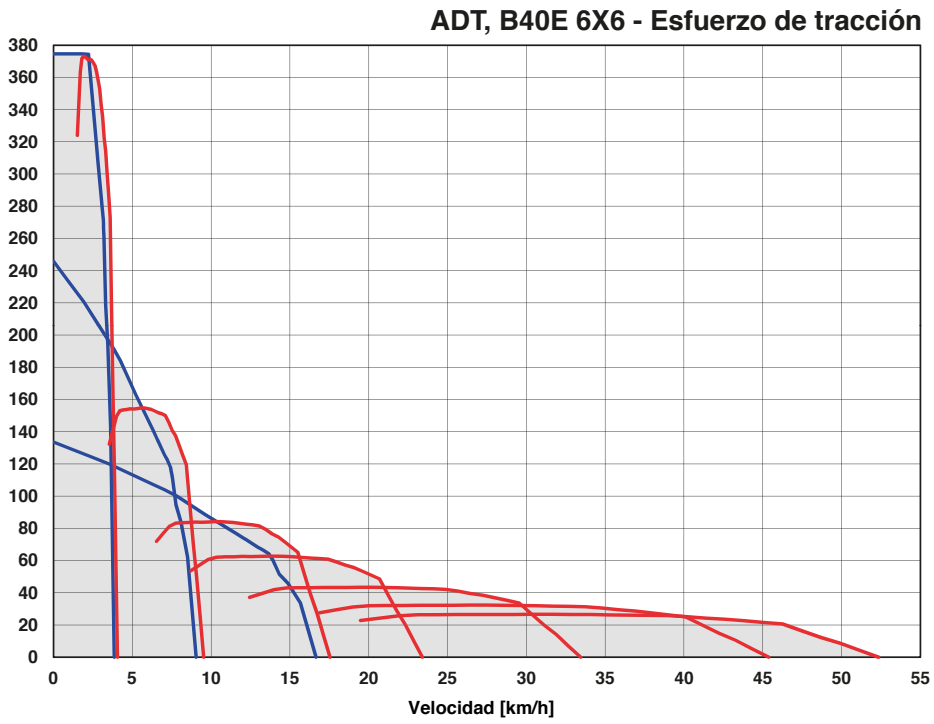

Retardación

1. Determine la fuerza de retardo requerida buscando la intersección de la línea de masa del vehículo.
2. Desde esa intersección, siga recto hacia la derecha pasando de un cuadro a otro hasta que la línea corte la curva.
   NOTA: El cuadro parte de una resistencia al avance típica del 2%.
3. Siga hacia abajo desde ese punto para ver la velocidad máxima.

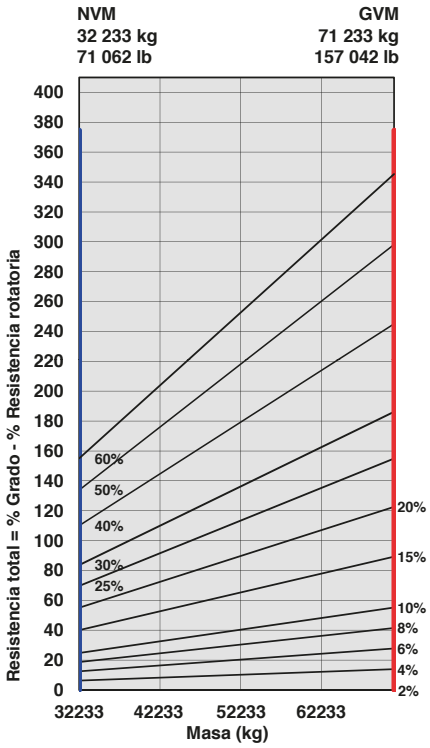

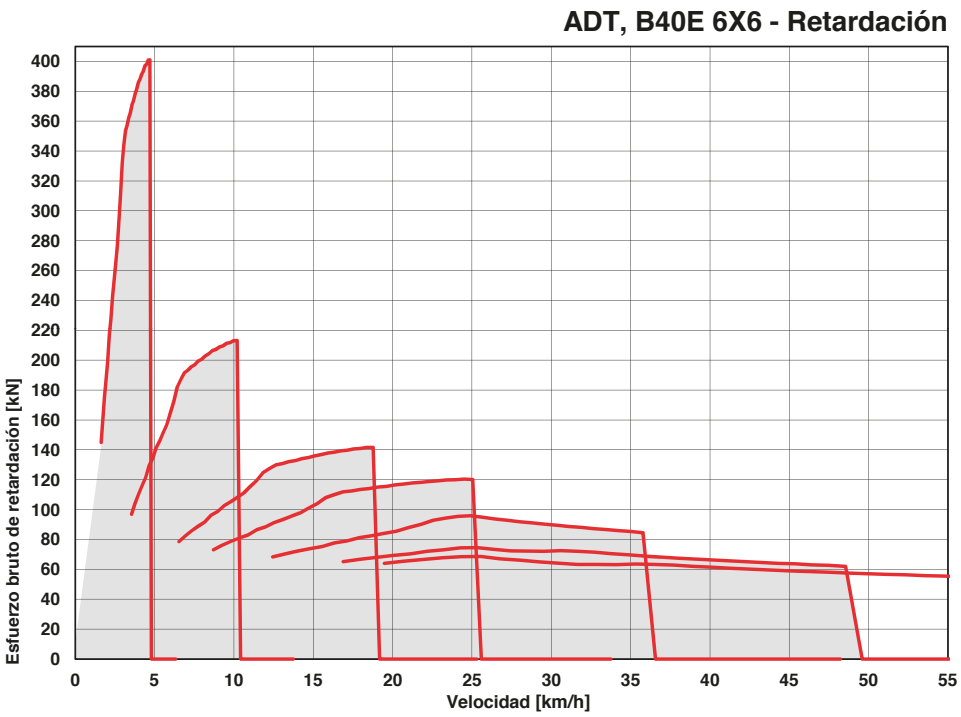

Características y Opciones

● ESTÁNDAR ▲ OPCIONAL

B35E	B40E	B45E	B50E	
				MOTOR
●	●	●	●	Freno de compresión
●	●	●	●	Depurador de aire de doble filtro con válvula de expulsión del polvo
●	●	●	●	Pre-depurador con recogida automática del polvo
●	●	●	●	Separador de agua
●	●	●	●	Correa de transmisión en serpentina con tensor automático
●	●	●	●	Provisión para llenado rápido
●	●	●	●	Cobertores de cilindro manga-húmeda
				REFRIGERACIÓN
●	●	●	●	Ventilador de transmisión viscosa controlado electrónicamente e instalado en el cigüeñal
●	●	●	●	Protector del ventilador
				SISTEMA NEUMÁTICO
●	●	●	●	Compresor instalado en el motor
●	●	●	●	Secador de aire con calentador
●	●	●	●	Válvula de descarga integrada
				SISTEMA ELÉCTRICO
●	●	●	●	Desconexión de la batería
●	●	●	●	Luces de carretera halógenas
▲	▲	▲	▲	Luces de carretera LED
●	●	●	●	Bocina de aire
●	●	●	●	Alarma de marcha atrás
▲	▲	▲	▲	Alarma de marcha atrás de ruido de fondo
●	●	●	●	Señal luminosa giratoria
●	●	●	●	Sensor de inclinación longitudinal y lateral
●	●	●	●	Luz halógena de marcha atrás de la articulación
▲	▲	▲	▲	Luz LED de marcha atrás de la articulación
●	●	●	●	Luces LED de marcha atrás
				SISTEMA DE DIRECCIÓN
●	●	●	●	Bomba de dirección secundaria bidireccional accionada por el movimiento
				CABINA
●	●	●	●	Certificación ROPS/FOPS
●	●	●	●	Cabina inclinable
●	●	●	●	Puerta sostenida por puntales de gas
●	●	●	●	Ajustes programables de inclinación de la caja basculante I-Tip
●	●	●	●	Sistema de control de climatización
●	●	●	●	Radio AM/FM con Aux + USB
●	●	●	●	Protector de la ventanilla trasera
●	●	●	●	Limpiaparabrisas con control intermitente
●	●	●	●	Volante inclinable y telescópico
●	●	●	●	Asiento con suspensión de aire instalado en posición central
●	●	●	●	Luces de trabajo halógenas
▲	▲	▲	▲	Luces de trabajo LED
▲	▲	▲	▲	Señal luminosa giratoria: instalación del cinturón de seguridad
▲	▲	▲	▲	Aislamiento del motor y la máquina a distancia
●	●	●	●	Arranque de la batería con pinzas a distancia
●	●	●	●	Cinturón de seguridad retráctil con 3 puntos de sujeción
●	●	●	●	Asiento con calefacción
●	●	●	●	Asiento del instructor plegable con cinturón de seguridad retráctil
●	●	●	●	Toma de corriente de 12 voltios
●	●	●	●	Cesto de utilidades en cabina (removible)
●	●	●	●	Soporte de vaso
●	●	●	●	Compartimento de frío/calor para los alimentos
				Retrovisores ajustados manualmente
				Retrovisores con calefacción
●	●	●	●	Retrovisores eléctricos ajustables calefactados
●	●	●	●	LCD en color Deluxe de 10": Velocímetro / Indicador del nivel de combustible / Indicador de temperatura del aceite de transmisión /Indicador de temperatura del líquido refrigerante del motor / Indicadores LED de función/advertencia y alarma sonora / Selección de marchas / Tacometro /Voltaje de la batería / Contador de horas / Cuentakilómetros / Cosumo de combustible Contador de descarga / Temporizador de trayecto / Distancia de trayecto / Unidades métricas / anglosajonas / Códigos/diagnósticos de servicio
●	●	●	●	Funciones del módulo de interruptores estanco retroiluminado con: Control del limpiaparabrisas / Luces / Retrovisores calefactados / Agresividad de la retardación / Bloqueo del diferencial en la caja de distribución / Retención de marchas / Límite de descarga del volquete / Ajustes de descarga automática del volquete / Controles de aire acondicionado/calefacción / Control de velocidad preseleccionado
				VOLQUETE
●	●	●	●	Candados mecánicos de la tolva(x2). Parcialmente inclinada y completamente inclinada
▲	▲	▲	▲	Revestimiento del volquete
▲	▲	▲	▲	Portón trasero
▲	▲	▲	▲	Volquete calefactable
▲	▲	▲	▲	Menos basculante y cilindros del volquete
▲	▲	▲	▲	Extensiones bajas de cesto SG
▲	▲	▲	▲	Bloqueo del basculante del volquete
				OTROS
●	●	●	●	Control de tracción automático
●	●	●	●	Discos húmedos de freno
●				26.5 R 25 Neumáticos radiales para movimiento de tierras
	●	●	▲	29.5 R 25 Neumáticos radiales para movimiento de tierras
	▲	▲	●	875/65 R 29 Neumáticos radiales para movimiento de tierras
●	●	●		Bancos de grasa a distancia
▲	▲	▲	●	Engrasado automático
●	●	●	●	Pesaje a bordo
▲	▲	▲	▲	Luces de carga: pila
▲	▲	▲	●	Suspensión con sistema de conducción confortable (Delantero)
▲	▲	▲	▲	Suspensión con sistema de conducción confortable (Trasera)
●	●	●	●	Cámara trasera
●	●	●	●	Barandillas
●	●	●	●	Visera de cabina
▲	▲	▲	▲	Filtro hidráulico de alta presión
▲	▲	▲	▲	Calentador de combustible
●	●	●	●	Cubierta de chasis inferior
▲	▲	▲	▲	Filtros de transmisión a distancia
●	●	●	●	Cambio de aceite a distancia para motor y caja de transmisión - por gravedad
▲	▲	▲	▲	Cambio de aceite a distancia para motor y caja de transmisión - por aspiración
▲	▲	▲	▲	Botón de ruptura de ventana
●	●	●	●	Espejos de alta visibilidad
●	●	●	●	Fleetm@tic® Paquete Classic durante 2 años
●	●	●	●	Apertura electrónica del capó

La composición estándar y de equipo opcional pueden variar según la región del mercado. Por favor verifique con su distribuidor local.